Reggiatura

Strapping

Umreifung

OFFICINA MECCANICA SESTESE S.p.A.

CE

Mod. 06

Reggiatrice orizzontale automatica

La reggiatrice automatica **modello 06** della ***linea "PLASTO"*** è realizzata per reggiare orizzontalmente tutti i prodotti palettizzati di qualsiasi ambito produttivo che necessitano di essere resi solidali fra loro durante il trasporto o la movimentazione e per rendere sicuro l'eventuale stoccaggio a magazzino. La reggiatrice è predisposta per eseguire automaticamente una o più reggiature nel piano orizzontale alle quote desiderate.

PLASTO System strapping machines

Il marchio OMS della reggiatura
The OMS strapping trade mark
Schutzmarke OMS der Umreifung

OMS

Automatic horizontal strapping machine

*The **model 06** automatic strapping machine of the **"PLASTO" range** has been designed for the horizontal strapping of all palletized products in all production circumstances where it is essential that they are firmly bound together in order to ensure safe storage and warehousing. The strapping machine is foreseen to make one or more automatic strapping operations in the horizontal level to the desired measure.*

Horizontale Umreifungsmaschine

*Die Umreifungsmaschine **Modell 06** der **„PLASTO" Serie** ist für die vertikale Umreifung palettisierter Produkte aus jedem Industriebereich vorgesehen, die während des Transports, der Zubringung und Lagerung optimale Stabilität gewährleisten müssen. Die Maschine ist eingestellt um automatisch eine oder mehrere horizontale Umreifungen durchzuführen.*

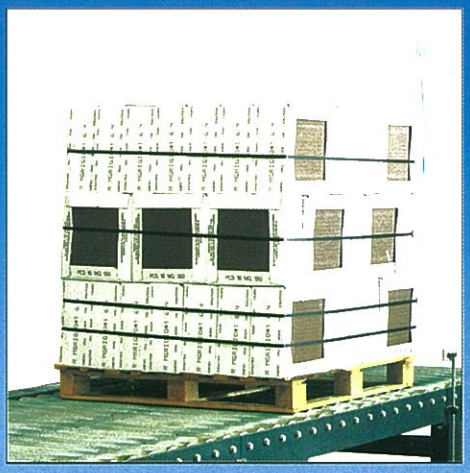

Adattabile ad ogni esigenza

Come tutte le reggiatrici della ***linea "PLASTO"***, anche il **modello 06** può essere corredato e "personalizzato" con i dispositivi e con il tipo di testa di reggiatura che risultano più idonei alle necessità produttive.

La manutenzione è estremamente semplice, e l'eventuale estrazione della testa di reggiatura dalla macchina è facilitata dall'aggancio rapido su spine e dalle connessioni elettriche ad innesto rapido.

Suitable for any requirement

*As all the strapping machines in the **"PLASTO" range**, **model 06** can be fitted and personalized with devices and strapping head more suitable for the productive needs. The maintenance is extremely easy and the eventual extraction of the strapping head of the machine is facilitated by the rapid attachment features and the rapid connection electrical fittings.*

Das richtige Aggregat für jede Anwendung

*Wie alle Umreifmaschinen der **„PLASTO" Serie** kann auch das **Modell 06** mit dem auf die Produktionsansprüche abgestimmten Umreifungskopf und den entsprechenden Vorrichtungen Kundespezifisch ausgestattet werden. Die Wartung und der Aggregatwechsel sind, mittels Schnellkupplungen und Steckverbindungen, besonders einfach und schnell durchzuführen.*

Modello 06S

Dalla struttura leggera, il Modello 06 S è facilmente trasportabile ed è dotata di un arco porta canalina dal profilo contenuto che **consente di effettuare la prima reggiatura dal basso a soli 200 mm dal suolo o dal trasporto.** Dispone di dieci differenti programmi di reggiatura preimpostati a scelta da pannello operatore per eseguire automaticamente fino a sei reggiature per programma alle quote desiderate.

Model 06S

Our model 06 S is a light machine and it is easy to move. It is equipped with a channel that allows ***to make the first strapping from the bottom at an height of 200 mm from the floor or from the conveyor****. It has ten different strapping programmes that can be set from the operating panel to automatically make up to six straps for each programs, in the horizontal level, with the desired sizes.*

Modele 06S

Durch die leichte Struktur ist das Modell 06 S problemlos transportierbar und dank seines optimierten Bandkanals mit Führungsbürsten ***kann die erste Umreifung bereits bei 200 mm vom Boden oder vom Transport ausgeführt werden****. Die Maschine verfügt über zehn verschiedene Umreifungsprogramme, die zur Auswahl am Sichtgerät gespeichert wurden, um automatisch bis zu sechs horizontale Umreifungen je Programm, in den gewünschten Positionen, auszuführen.*

Dati tecnici

• Utilizzazione di reggia in polipropilene e poliestere termosaldabile per macchine automatiche a seconda del tipo di testa montata;
• potenza elettrica installata: 2 kW;
• tensione elettrica di alimentazione: 230/400 V 50 • 60 Hz;
• aria compressa: 16 Nl/ciclo.
Fornita con sicurezze adeguate, la macchina corrisponde alle norme e disposizioni vigenti.

Technical data

• Use of polypropylene and polyester heat-seal strap for automatic machines according to the type of head mounted;
• installed electric power: 2 kW;
• electrical power supply voltage: 230/400 V 50-60 HZ;
• compressed air: 16 Nl/cycle.
The machine is fitted with adecuate safety devices in compliance with current legal requirements.

Technische Daten

• Verarbeitet PP und PET in unterschiedlichsten Ausführungen Polypropylen• und Polyesterband an automatischen Maschinen;
• Stromaufnahme: 2 kW;
• Versorgungsspannung: 230/400V 50 • 60 Hz;
• Druckluft: 16 Nl/Umreifungszyklus;
Minimierung der Wartungszeiten durch einfachen Aggregatwechsel mittels Schnellkupplungen.

1

2

3

Opzionali

• Carrello motorizzato (1 kW) per la traslazione della reggiatrice;
• arco con compattatore dello strato (la forza di pressata è specifica per il prodotto da reggiare) e centratore della reggia (foto 4 e 5);
• dispositivo per posizionamento angolari verticali (foto 1, 2 e 3);
• gruppo guida reggia da 650 mm per pacchi aventi larghezze molto differenti fra loro;
• dispositivo di avviso "fine bobina".

Optionals

• Side movable device • 1 kW;
• arch with squaring device for layer and strap centering (fig. 4 e 5);
• device for corner protection applications (fig. 1, 2 e 3);
• 650 mm strap guide unit for packages of very different heights;
• "roll end" signal device.

Zusatzausrüstungen

• Fahrwerk zur seitlichen Bewegung der Umreifungsmaschine (1 kW);
• Bandrahmen mit Andruck• und Bandpositionierarm (Andruckkraft speziell auf das Produkt einstellbar), Bandzentriervorrichtung (Bild 4 e 5);
• Kantenschutzanlege (Bild 1, 2 e 3);
• Bandführungsgruppe zu 650 mm für Pakete mit stark abweichenden Breiten;
• Kontrolle Bandende.

Dimensioni modello standard
Standard model dimensions
Ausmasse Standardmodell

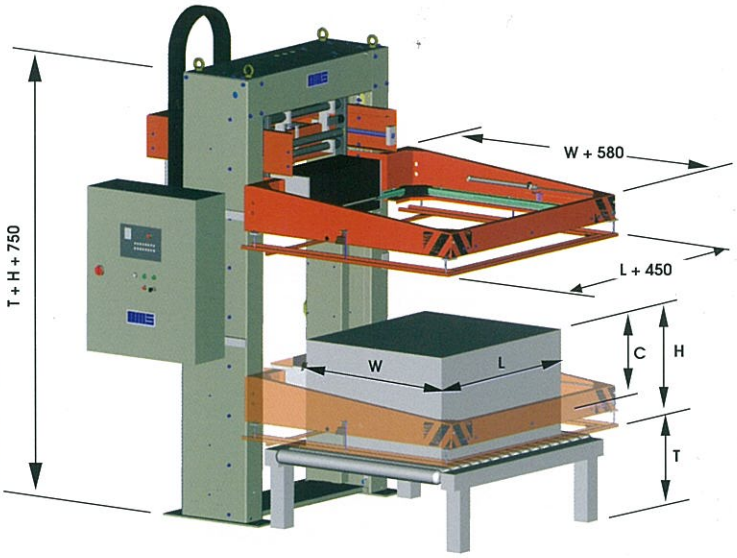

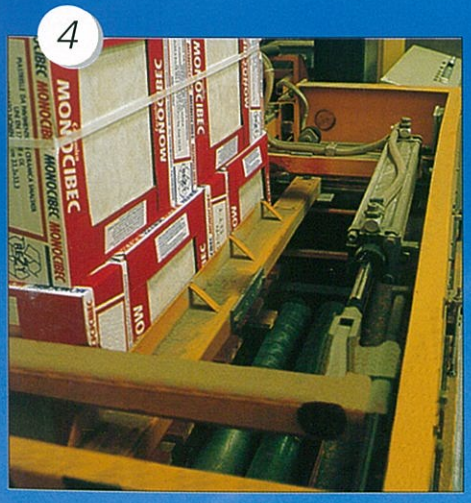

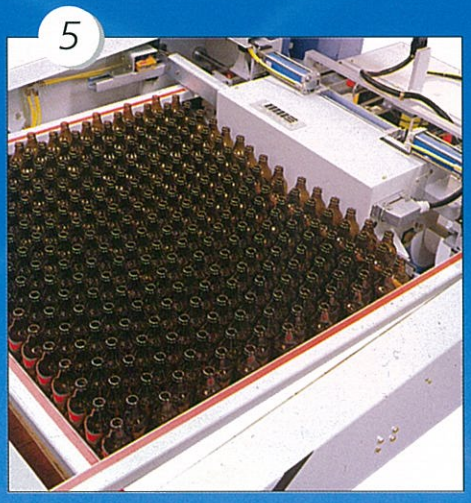

D.305.08

OMS

OFFICINA MECCANICA SESTESE S.p.A.

IMPIANTI E MACCHINE PER L'IMBALLAGGIO
MANUFACTURERS OF PACKAGING SYSTEMS
MASCHINEN UND VERPACKUNGSANLAGEN

Autostrada A26, uscita Arona
Motorway A26, Arona exit
Autobahn A26, Ausfahrt Arona

Strade e aeroporti
Roads and airports
Strassen und Flughaefen

OMS in Italia
OMS in Italy
OMS in Italien

Portogallo - ***Portugal*** - ***Portugal***
EMBALCER
Equipamentos e materiais de Embalagem L.da
Canelas Vng - Tel +351-22-7126211

Singapore - ***Singapore*** - ***Singapur***
OMS PTE LTD
Singapore - *Singapore* - *Singapur* - Tel +65-67468522

U.S.A. - ***U.S.A.*** - ***U.S.A.***
OMS America LLC
Mentor - Tel. +1 440 3571500

Germania - ***Germany*** - ***Deutschland***
OMS VERPACKUNGSSYSTEME GmbH
Ennepetal - Tel +49-02333 60110

Brasile - ***Brazil*** - ***Brasilien***
OMS Oficina Mecanica Sulamericana LTD
Mogi Mirim/Sp - Tel +55-19-38622737

Spagna - ***Spain*** - ***Spanien***
OMS ESPAÑA
Barcellona - Tel 0034-93-8812012

Italia - ***Italy*** - ***Italien***
MARPAK
Maranello (MO) - Tel. +39 0536 933014/15

OMSTRAP
Produzione reggia - *Strap production* - *Bandproduktion*
Sandigliano (BI) - Tel. +39 015 691152

GDA s.r.l.
Fabbricazione avvolgitrici per film estensibile
Stretch wrappyng machines manufacturers
Herstellung von Palettenwicklern für dehnbare Folie
Arona (NO) - Tel. +39 0322 47597

SEALMAC OMS Group s.r.l.
Costruzione macchine reggiatrici
Strapping machines manufacturers
Herstellung von Umreifungsmaschinen
Dresano (MI) - Tel. +39 02 98274085

Gruppo OMS nel mondo
OMS in the world
OMS in der Welt

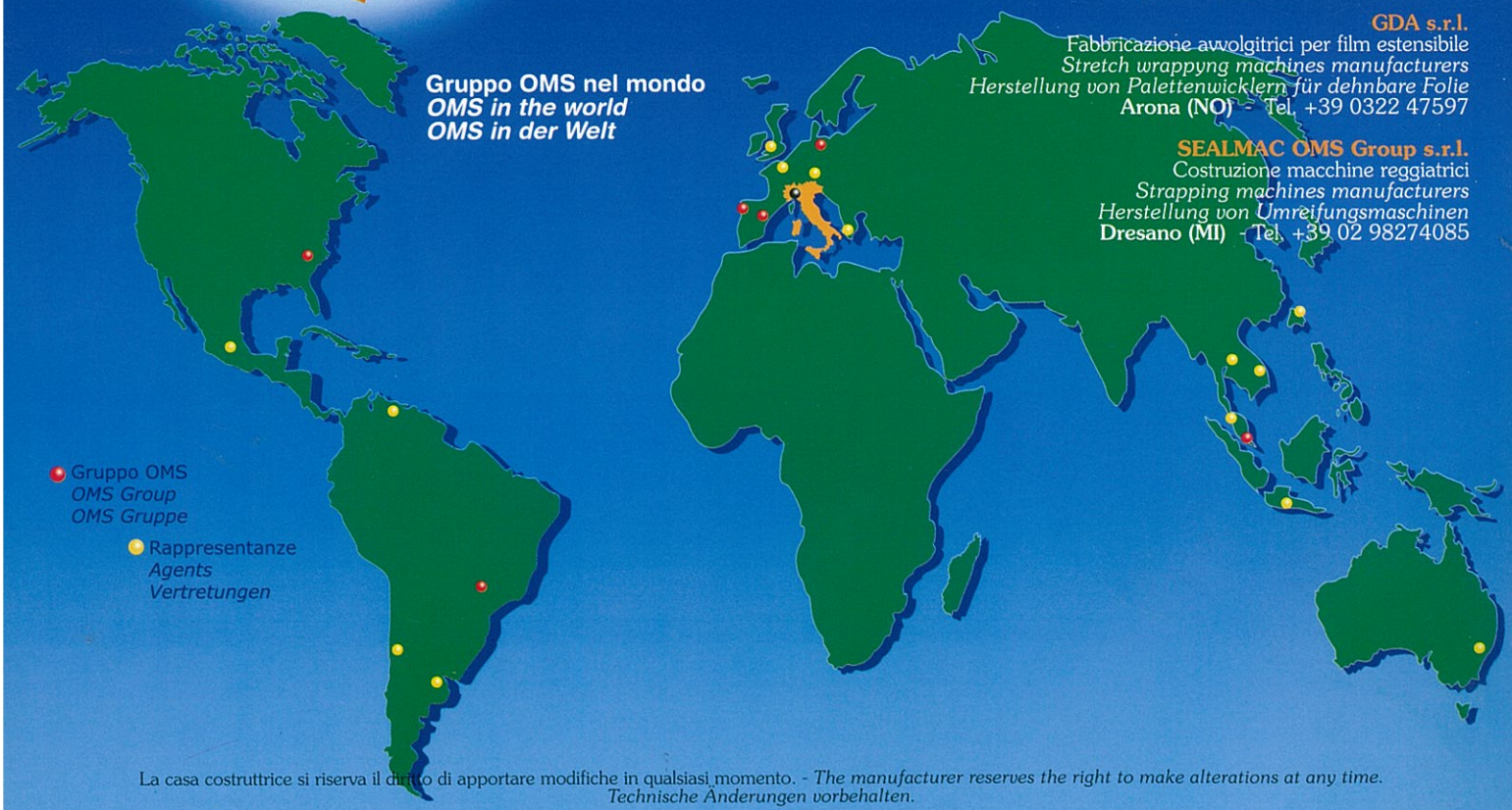

Gruppo OMS
OMS Group
OMS Gruppe

Rappresentanze
Agents
Vertretungen

La casa costruttrice si riserva il diritto di apportare modifiche in qualsiasi momento. - *The manufacturer reserves the right to make alterations at any time.*
Technische Änderungen vorbehalten.

OFFICINA MECCANICA SESTESE S.p.A. Via Borgomanero, 44 - 28045 PARUZZARO (NO) Italia
Tel. +39 0322 541411 - Fax +39 0322 230046
e-mail: oms@omsspa.com - http://www.omsspa.com